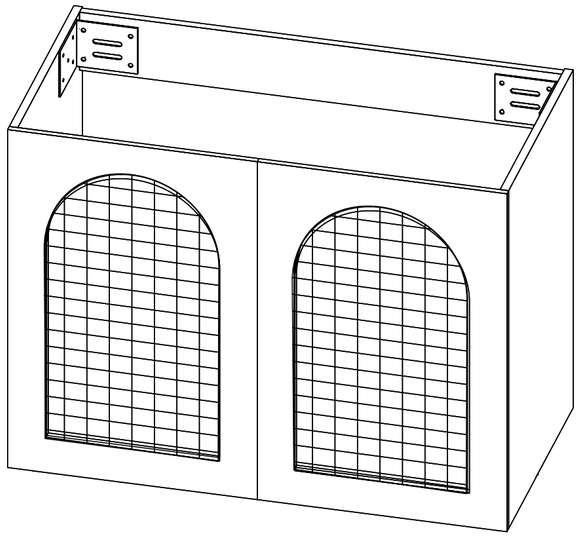

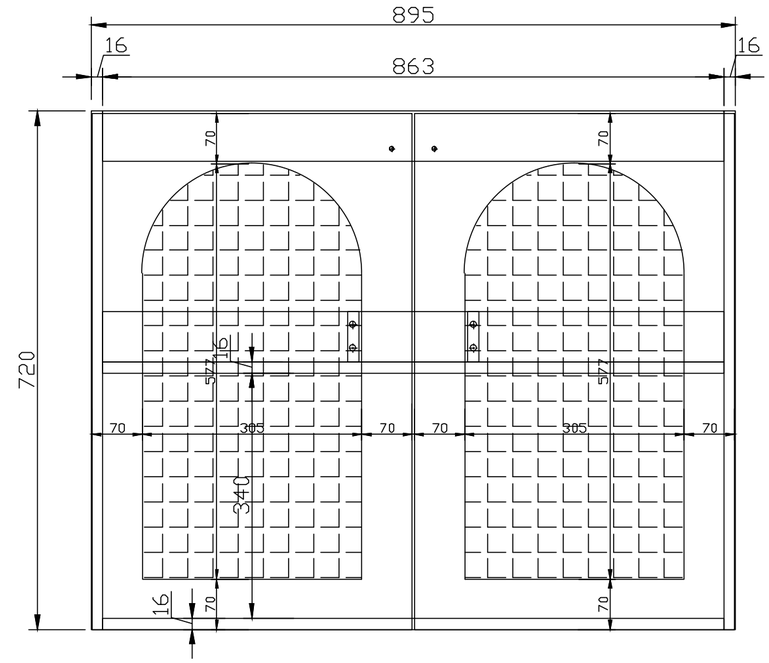
895
16
863
16
720
70
70
16
577
577
70
305
70
70
305
70
340
16
70
70

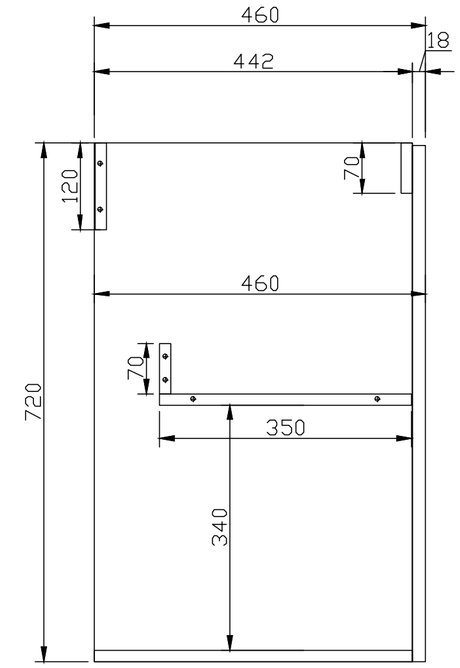
460
18
442
120
70
460
720
70
350
340

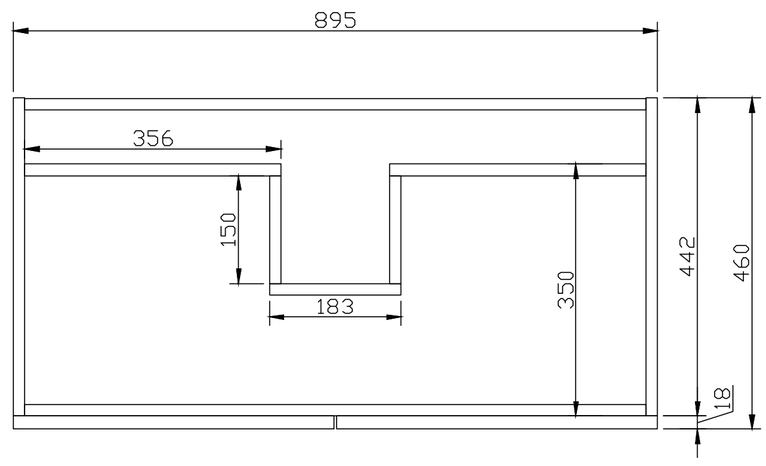
895
356
150
183
350
442
460
18

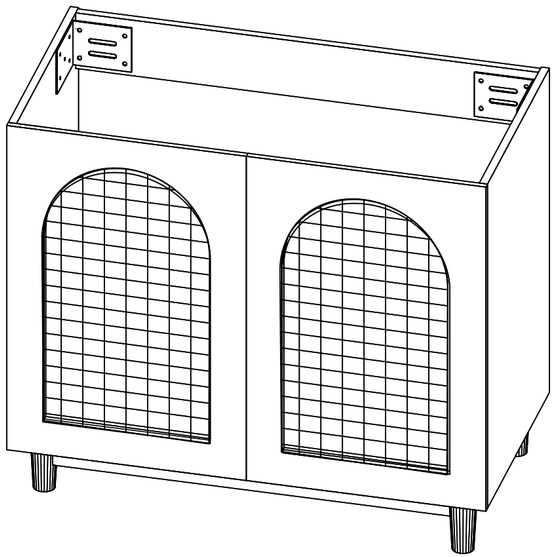

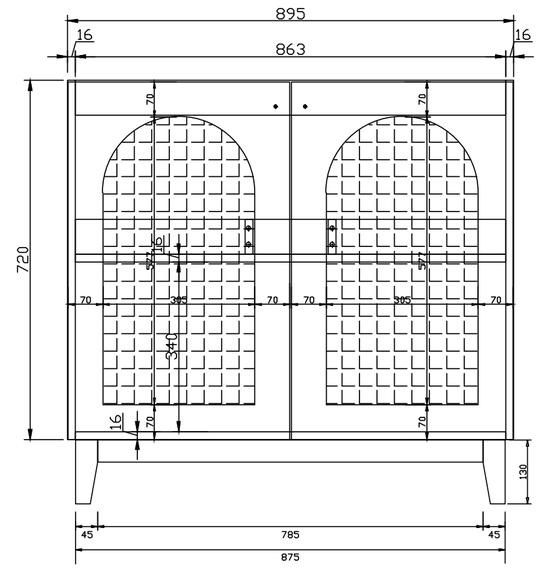
895
16
863
16
720
70
70
16
57
57
70
385
70
70
385
70
340
16
70
70
130
45
785
45
875

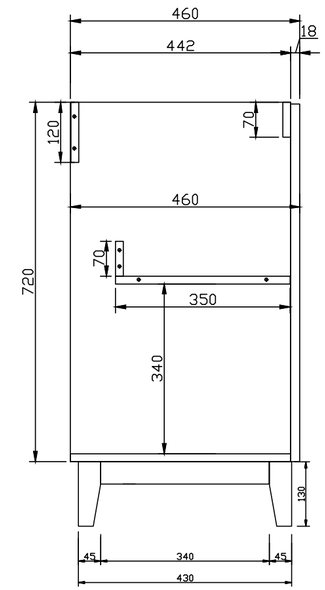
460
18
442
120
70
460
720
70
350
340
130
45
340
45
430

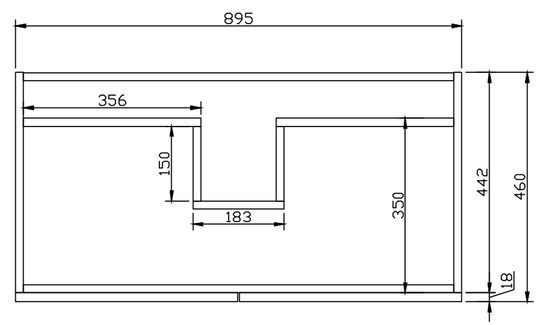
895
356
150
183
350
442
460
18